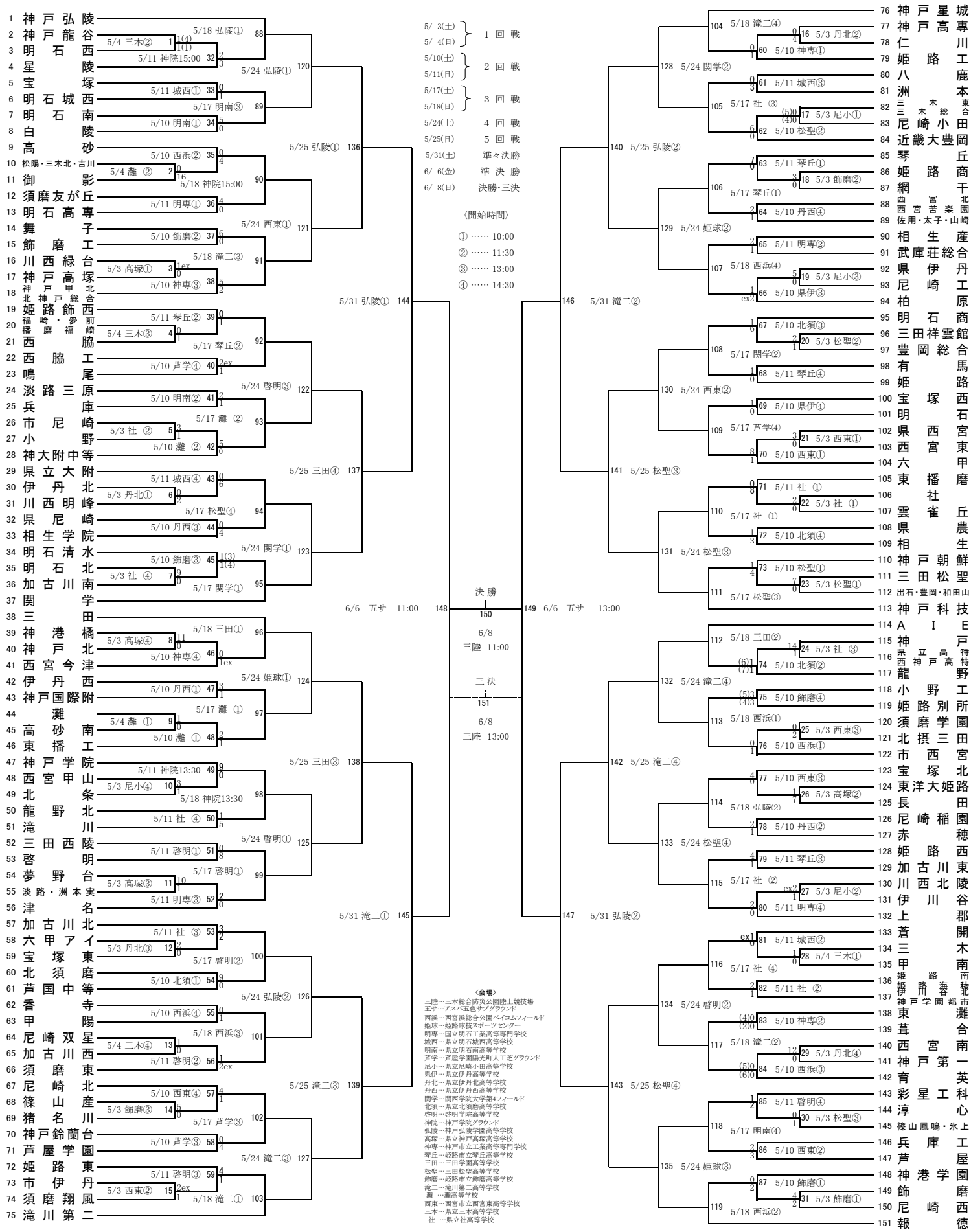令和7年度 兵庫県高等学校総合体育大会サッカー競技組合せ　＜男子の部＞